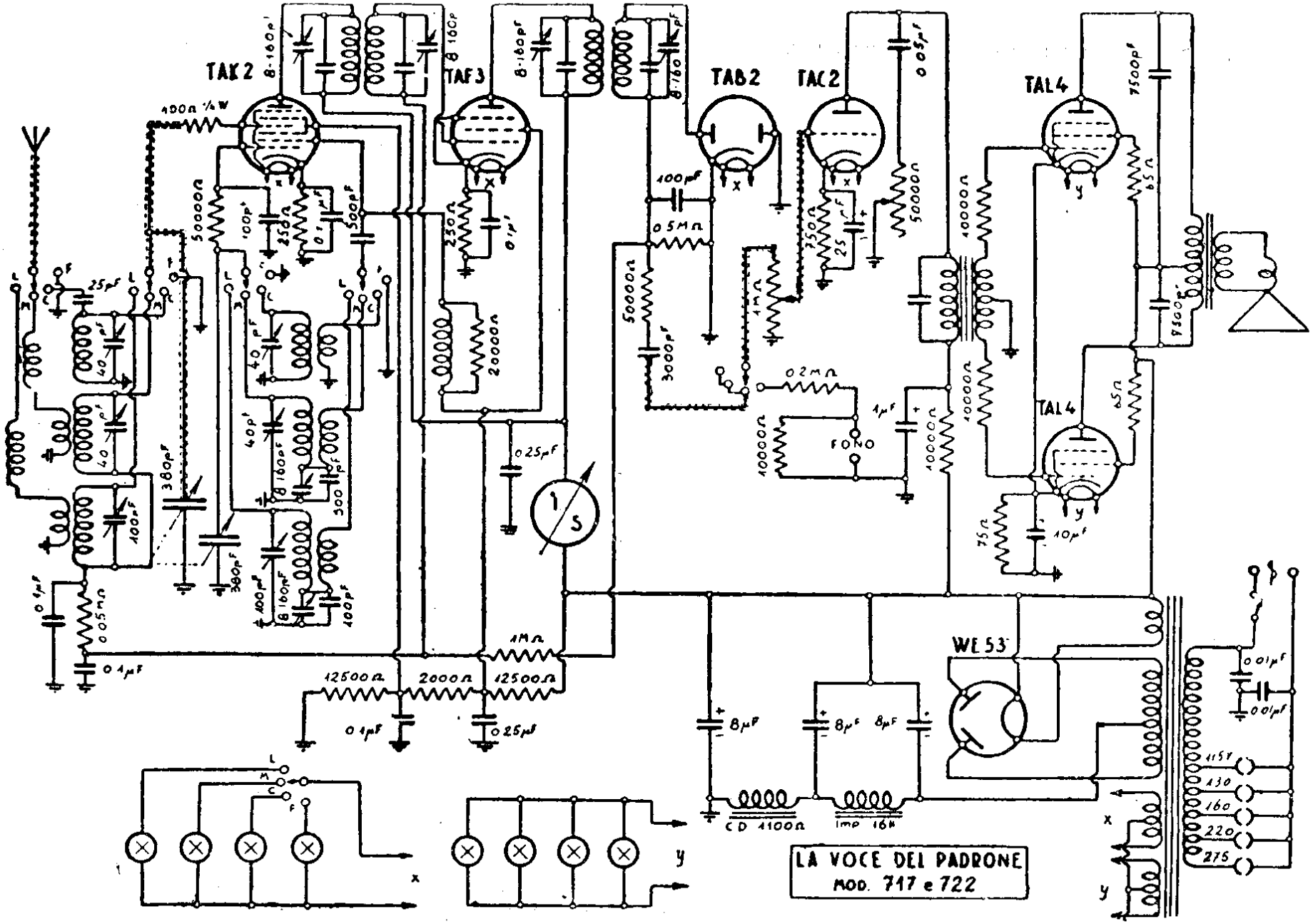

LA VOCE DEL PADRONE. — Mod. « 717 » e « 722 ». – Produzione 1937. – Media frequenza: 465 kHz.